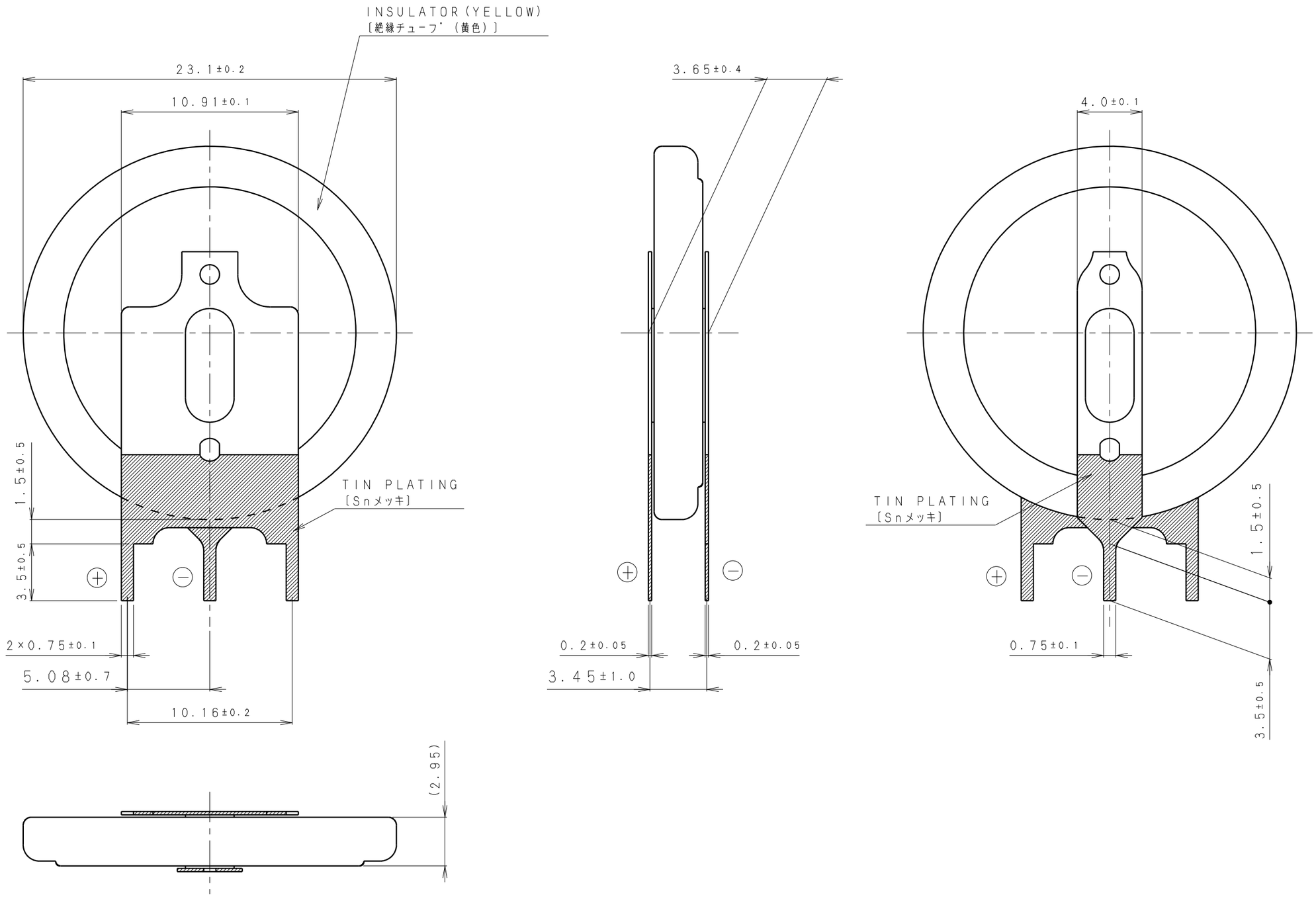

＊ NOTE〔注記〕

1. TAB PULLING STRENGTH OVER 19.6N 〔端子溶接強度：19.6N以上〕
2. TAB MATERIAL:STAINLESS STEEL WITH TIN PLATING
   〔端子材料：基材 ステンレス/表面 部分Snメッキ 〕
3. ( ):REFERENCE DIMENSION AND ANGLE 〔( ) 寸法、角度は参考値〕

PRODUCT NO.	BR-2330/GVFN		SCALE 4:1
DRAWING NO.	QKWA1Z	REV. 0	UNIT:mm