Батарея **10НКГЦ-1,2**

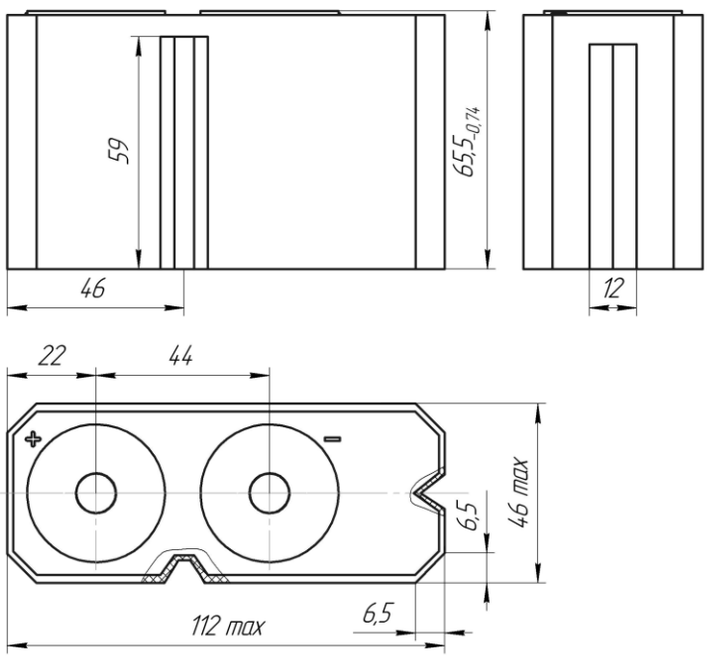

Технические характеристики аккумуляторной батареи 10НКГЦ-1,2

Номинальное напряжение, В, не менее	12,0
Номинальная емкость, А·ч	1,2

Режим заряда							
Ток, А	Время, ч	Ток, А	Время, ч	Ток, А	Время, ч	Ток, А	Время, ч
0,12 (0,1 СнА)	16	0,24 (0,2СнА)	8	0,36 (0,3СнА)	4	1,2 (СнА)	1

Режимы разряда			
Ток, А	Продолжительность, ч, не менее	Ток, А	Продолжительность, мин, не менее
0,24 (0,2СнА)	5	1,2 (СнА)	55

Емкость, А·ч при температуре окружающей среды, °С		
плюс 45°С	минус 20°С	минус 40°С
1,08 (0,9Сн)	0,78 (0,65Сн)	0,12 Ah (0,1СнА)

Режим разряда током 0,2СнА считается номинальным.	
Рабочая температура при заряде, °С	от 0 до плюс 45
Рабочая температура при разряде, °С	от минус 40 до плюс 45
Наработка, циклов	500 (емкость в конце наработки 0,6Сн)
Срок службы, лет	5
Габаритные размеры, мм	112,0x46,0x65,5
Масса, не более, кг	0,4